Monteringsanvisning for M-sluk

Gjelder modellene:

NRF nr.	TYPE	ØD mm	KAPASITETER*
340 10 52	M 32	32	0,55 / 0,46 l/s
340 10 54	M 40	40	0,99 / 0,77 l/s
340 10 53	M 50	50	1,34 / 1,01 l/s

* uten luktlås / med luktlås, testet med 20 mm vann over rist.

1. Støpt gulv med gulvbelegg
2. Støpt gulv med toppmembran
3. Støpt gulv med underliggende membran
4. Trebjelkelagsgulv med gulvbelegg
5. Trebjelkelagsgulv med toppmembran
6. Trebjelkelagsgulv med underliggende membran
7. Renhold og inspeksjon

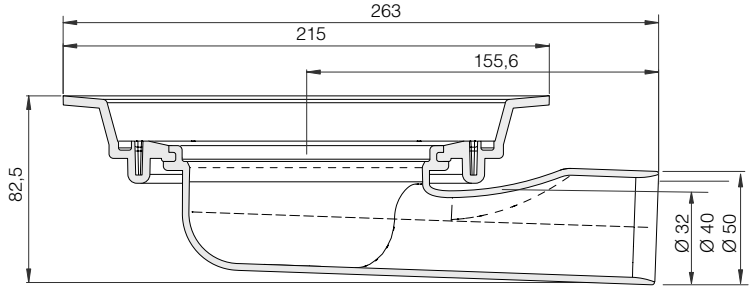

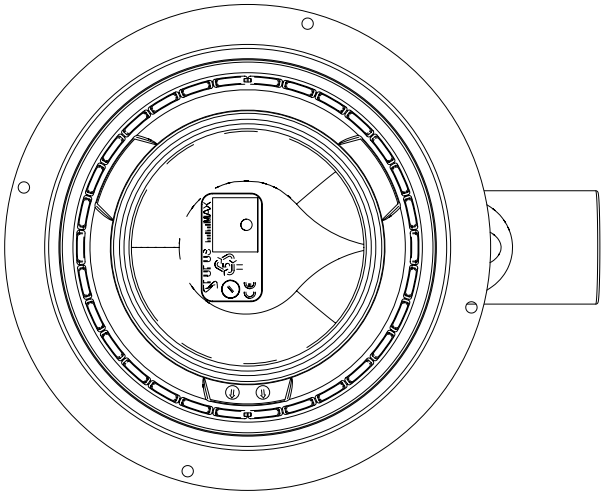

PURUS

Purus Joti AS, Malerhaugveien 25, Postboks 6206 Etterstad, 0602 Oslo
Tlf. 23 03 76 50 – Fax: 23 03 76 51 – E-post: joti@joti.no – www.joti.no

JOTI®

Montasjeanvisning nr. 1

M-sluk i støpte gulv med gulvbelgg

Den lave byggehøyden 82,5 mm gjør M-sluket velegnet i støpte gulv.

Nødvendig verktøy for denne montasjen er Joti kniven NRF 340 11 03

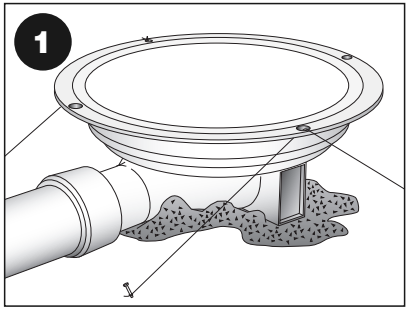

Sluket forankres til underlaget med overkant i høyde med ferdig støpt gulv og tilkobles avløpsnettet.

Plastdeksel skal sitte på under støping.

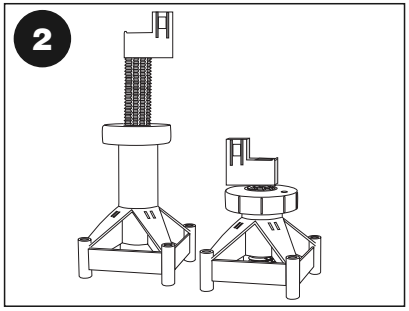

Alternativt for å oppnå rett høyde, kan Purus støtteben brukes.

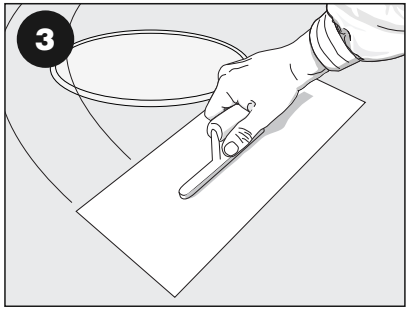

Gulvet støpes.

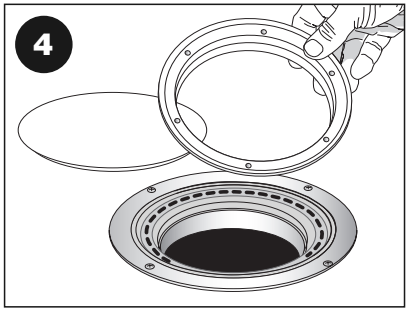

Lokket og klemringen fjernes.

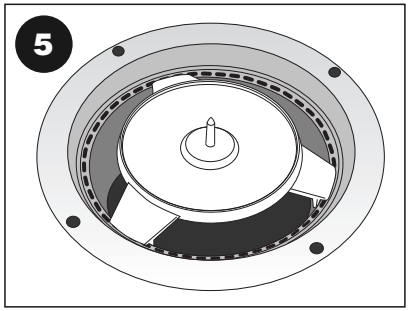

Bruk av Joti kniven NRF 340 11 03:

Knivsokkelen plasseres i sluket før belegget legges over.

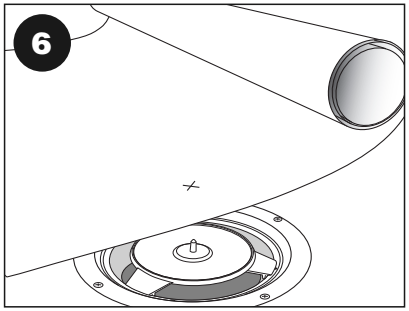

Skjær et kryss i belegget midt over sluket for å hjelpe piggen gjennom.

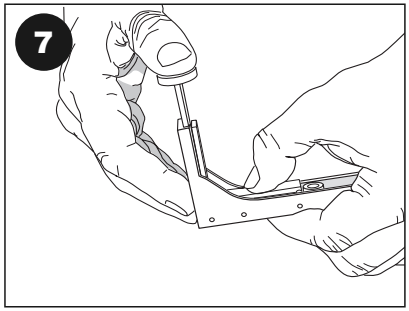

Knivbladet frigjøres ved at man presser midt på armen og toppen samtidig

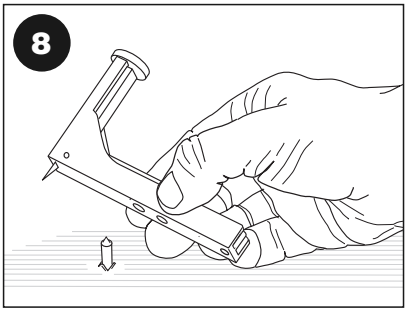

Kniven plasseres på piggen som stikker opp gjennom belegget.

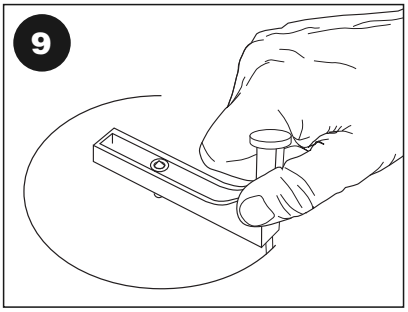

Knivakselen dreies og hullet skjæres ut.

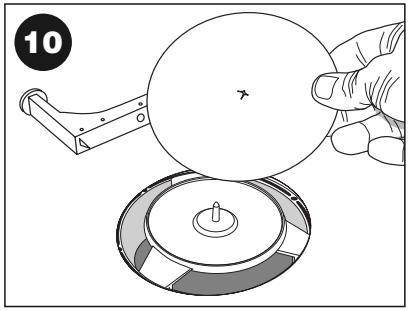

Fjern knivakselen og den løse biten av belegget.

Knivsokkelen fjernes/ løftes ut av åpningen.

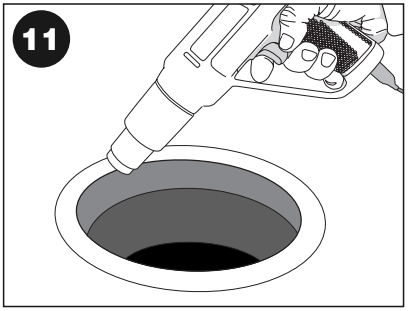

Belegget varmes slik at det blir mykt før klemringen monteres.

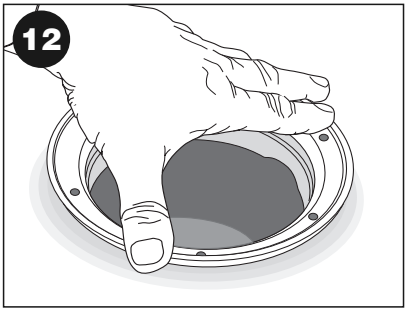

Klemringen plasseres i sluket.

Pass på at O-ringen ligger i sporet sitt før klemringen festes!

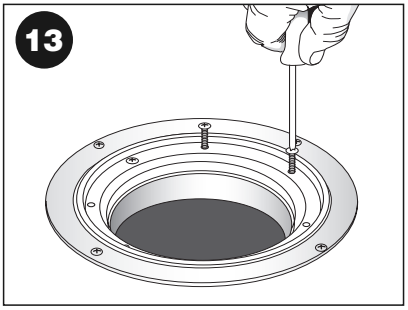

Skru fast klemringen med håndverktøy!

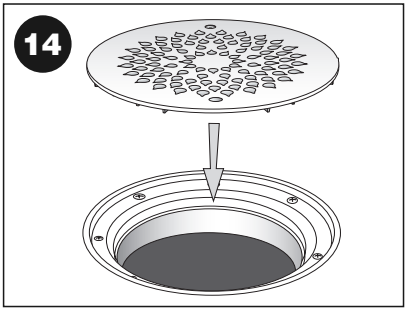

Risten settes på plass.

Styretappen må treffe sporet i klemringen for at risten skal klikke på plass

Montasjeanvisning nr. 2

M-sluk i støpte gulv med toppmembran

Den lave byggehøyden 82,5 mm gjør M-sluket velegnet i støpte gulv.
Denne løsningen er basert på bruk av slukmansjett og smøremembran.

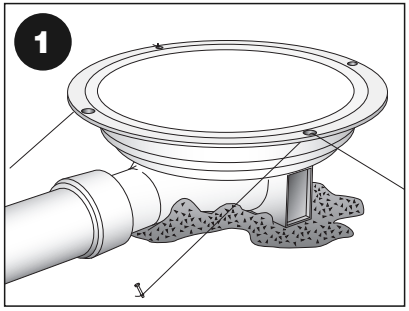

Sluket forankres til underlaget med overkant i høyde med ferdig støpt gulv og tilkobles avløpsnettet.

Plastdeksel skal sitte på under støping.

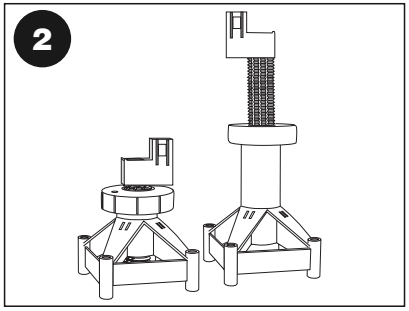

Alternativt for å oppnå rett høyde, kan Purus støtteben brukes.

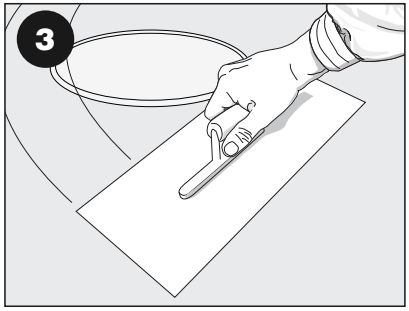

Gulvet støpes.

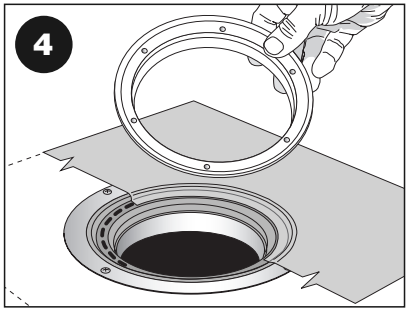

Lokket og klemringen fjernes og godkjent slukmansjett monteres.

Deretter plasseres klemringen.

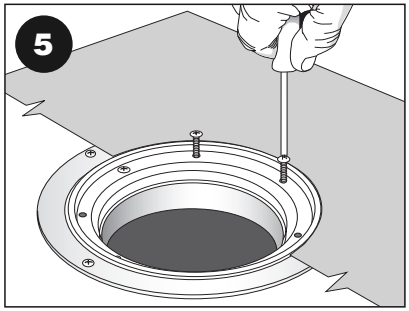

Klemringen skrus fast med hånd-verktøy.

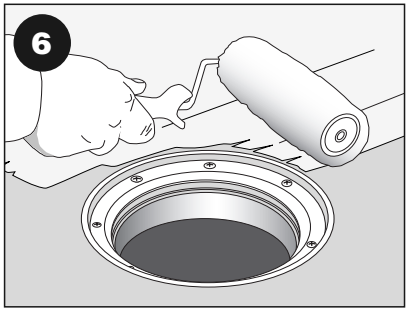

Påfør smøremebranen etter produsentens anvisninger.

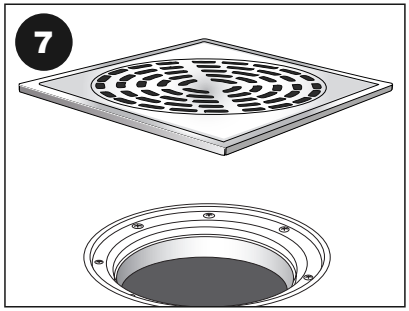

Plasser rist og ramme for flis-legging.

NB: Rist/ramme må sentreres slik at vannlåsen kan tas ut for renhold

Montasjeanvisning nr. 3

M-sluk i støpte gulv med underliggende membran

Denne løsningen er basert på montasje med kappbar forhøyning av typen F200 (NRF 340 17 11) eller F155 (NRF 340 17 12), banemembran og Joti-kniven.

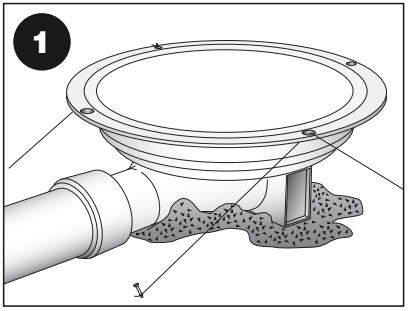

Sluket forankres til underlaget med overkant i høyde med ferdig støpt gulv og tilkobles avløpsnettet.

Plastdeksel skal sitte på under støping.

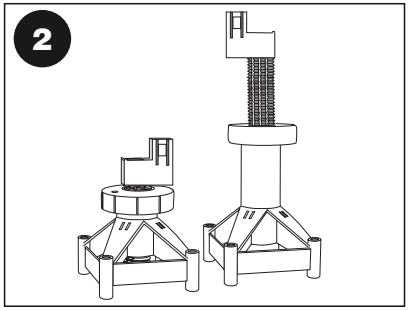

Alternativt for å oppnå rett høyde, kan Purus støtteben brukes.

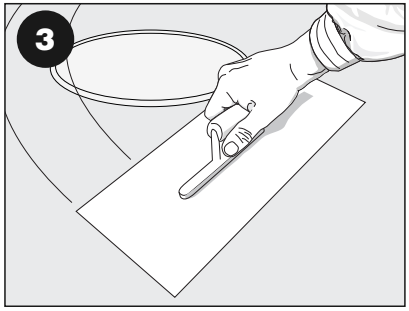

Gulvet støpes.

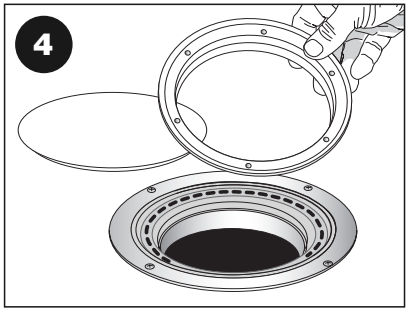

Lokket og klemringen fjernes fra sluket.

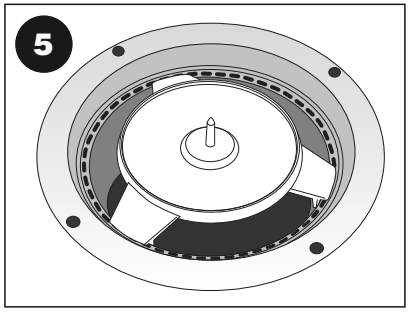

Bruk av Joti kniven
NRF 340 11 03:

Knivsokkelen plasseres i sluket før banemebran legges over.

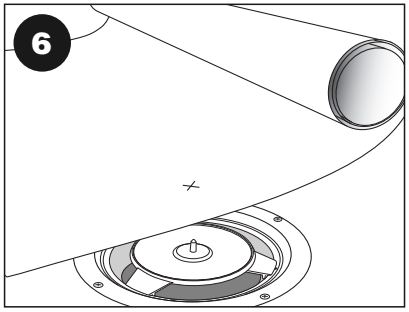

Skjær et kryss i membranen midt over sluket for å hjelpe piggen gjennom.

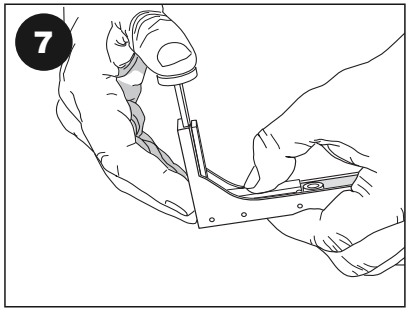

Knivbladet frigjøres ved at man presser midt på armen og toppen samtidig

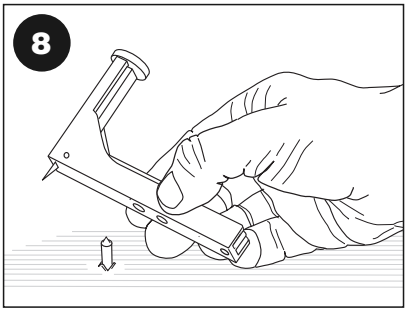

Kniven plasseres på piggen som stikker opp gjennom membranen.

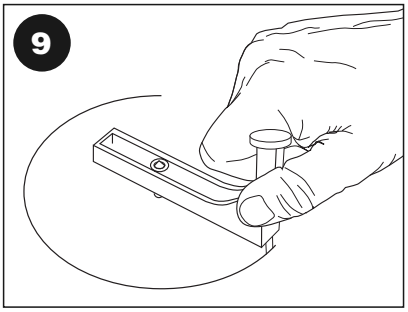

Knivakselen dreies og hullet skjæres ut.

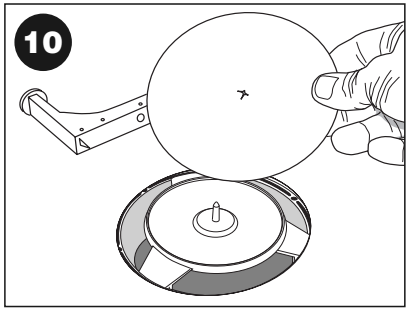

Fjern knivakselen og den løse biten av membranen.

Knivsokkelen fjernes/ løftes ut av åpningen.

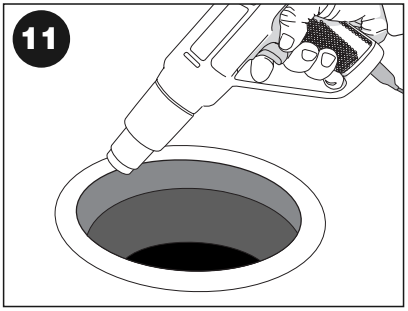

Membranen varmes forsiktig slik at den blir myk før klemringen monteres.

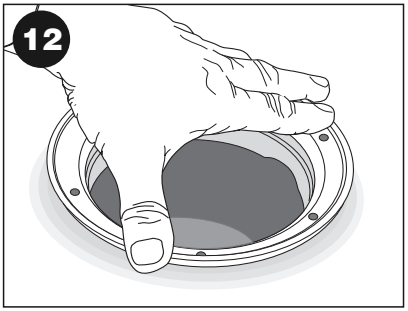

Klemringen plasseres i sluket.

Pass på at O-ringen ligger i sporet sitt før klemringen festes!

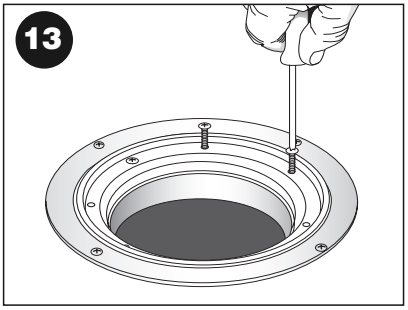

Skru fast klemringen med håndverktøy!

Før påstøpen gjøres, velg mellom forhøyningsringene som er beregnet for underliggende membran:

- F200 (NRF340 17 11) for rist 200x200 høyde: 30-90 mm
- F155 (NRF340 17 12) for rist 155x155 høyde: 24-100 mm

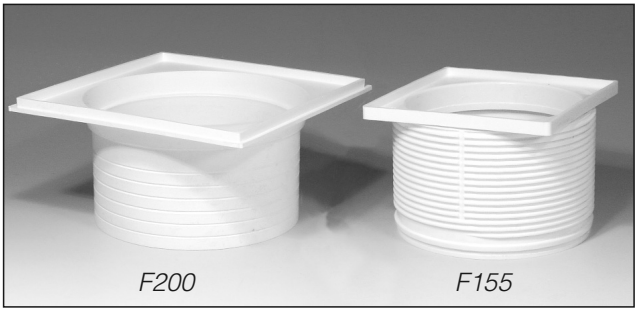

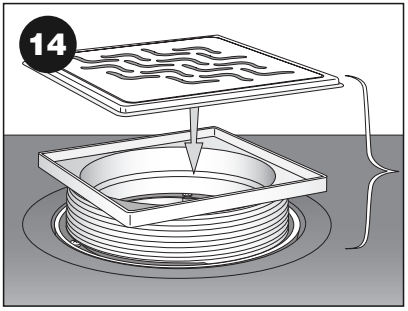

Forhøyning F155:
Den ferdigkappede forhøyningen plasseres på slukets klemring.

Totalthøyden på gulvet inklusiv flisene tilsvarer forhøyning med påmontert rist

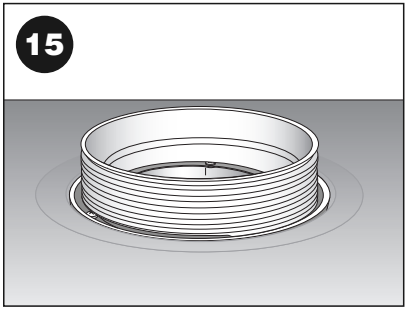

Fjern rist og firkanttopp.

Støpen legges så den flukter med toppen av forhøyningen uten firkanttoppen påmontert.

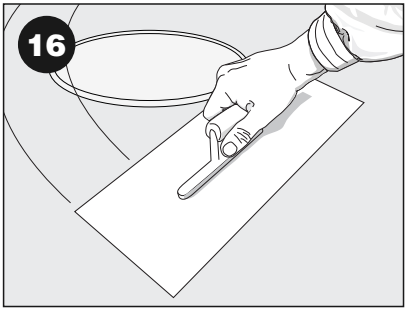

Påstøpen gjøres.

Dekk åpningen i forhøyningen med fastteipet plasfolie e.l.

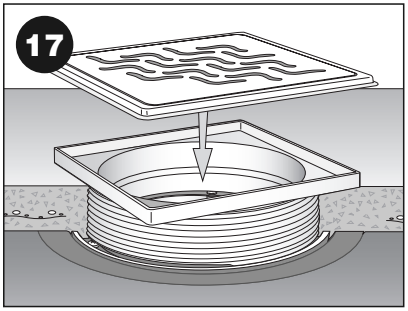

Topprammen settes på plass og gulvet er klar for flislegging.

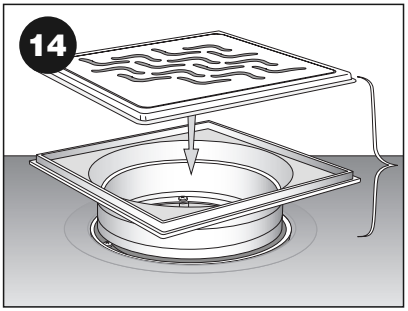

Forhøyning F200:
Den ferdigkappede forhøyningen plasseres på slukets klemring.

Totalthøyden på gulvet inklusiv flisene tilsvarer forhøyning med påmontert rist

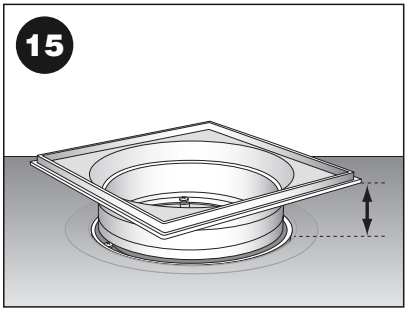

Påstøpen legges så den flukter med den nedre kanten på firkanttoppen.

Dekk åpningen så det ikke kommer betong ned i sluket.

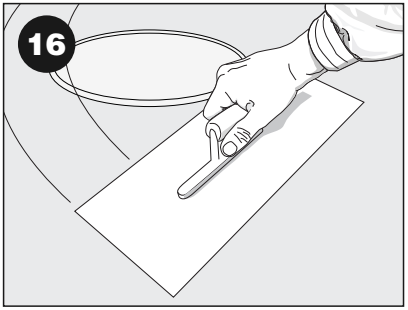

Påstøpen gjøres.

Dekk åpningen i forhøyningen med fastteipet plasfolie e.l.

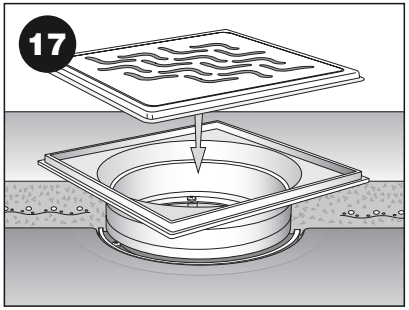

Risten/rammen settes på plass og gulvet er klar for flislegging.

Montasjeanvisning nr. 4

M-sluk i trebjelkelagsgulv og gulvbelegg

Denne løsningen er basert på direkte montasje med Joti hulltager/forsenkerfres (NRF 340 11 41) og Joti kniven (NRF 340 11 03).

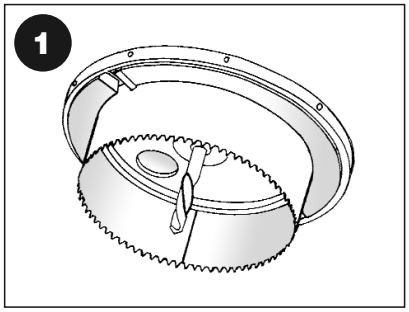

Ta hull i gulvplaten med fresen.

Joti hulltager sager ut Ø215 mm og forsenker et spor på 22 mm med 4 mm dybde.

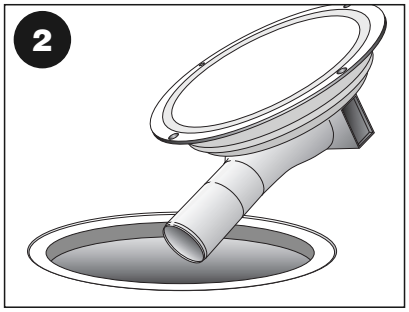

Monter nødvendig understøttelse!

Sluket vippes ned i åpningen og festes med de 4 skruene i flensen.

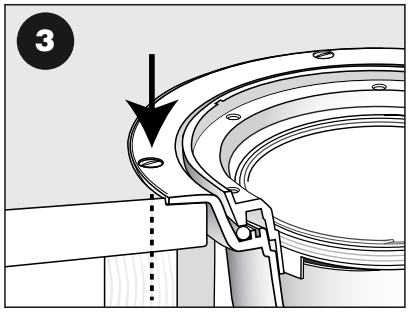

Understøttelse:
Ved direkte nedfelling skal sluket forankres i minst 1 side og festeskruene forankres i bjelken.

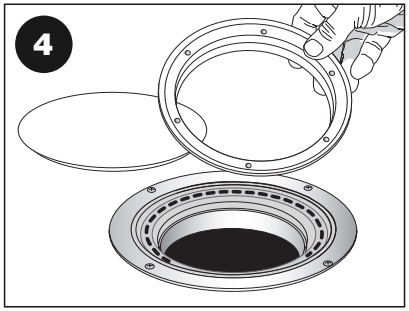

Lokket og klemringen fjernes.

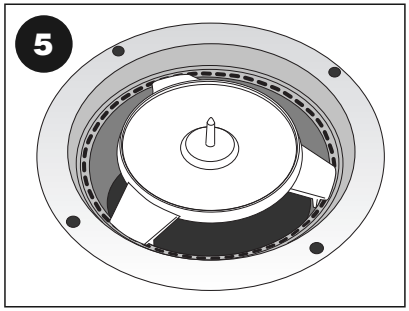

Bruk av Joti-kniven NRF 340 11 03:

Knivsokkelen plasseres i sluket før belegget legges over.

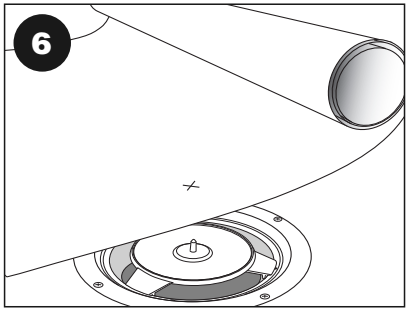

Skjær et kryss i belegget midt over sluket for å hjelpe piggen gjennom.

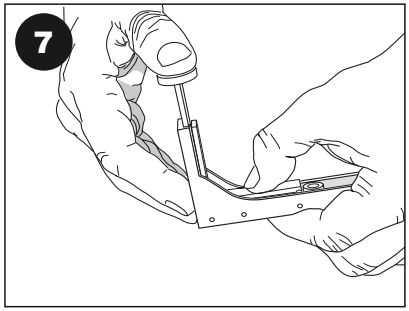

Knivbladet frigjøres ved at man presser midt på armen og toppen samtidig.

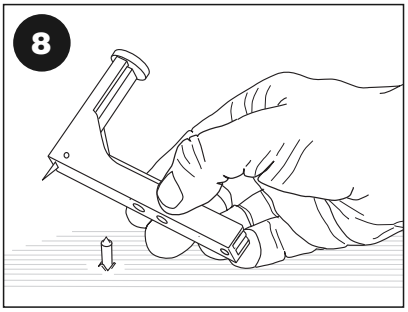

Kniven plasseres på piggen som stikker opp gjennom belegget.

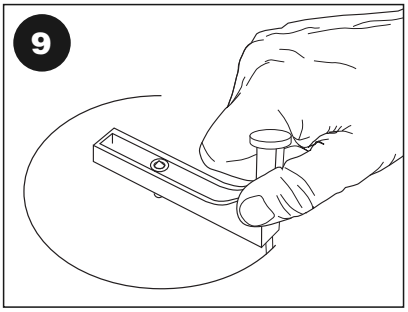

Knivakselen dreies og hullet skjæres ut.

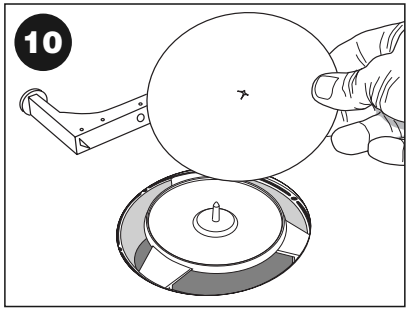

Fjern knivakselen og den løse biten av belegget.

Knivsokkelen fjernes/ løftes ut av åpningen.

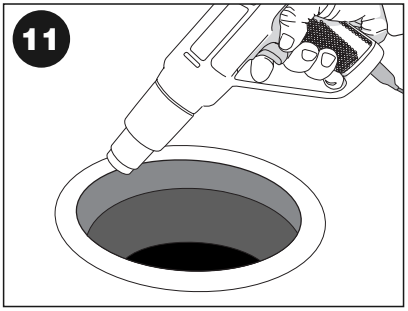

Belegget varmes slik at det blir mykt før klemringen monteres.

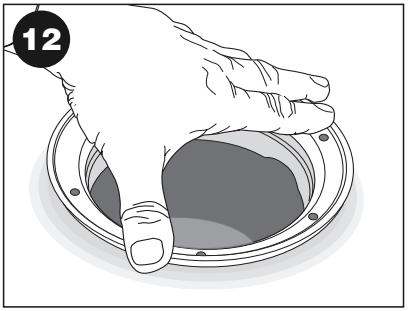

Klemringen plasseres i sluket.

Pass på at O-ringen ligger i sporet sitt før klemringen festes!

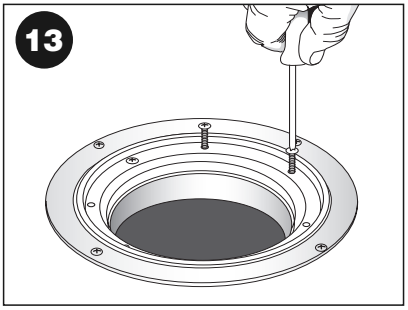

Skru fast klemringen med håndverktøy!

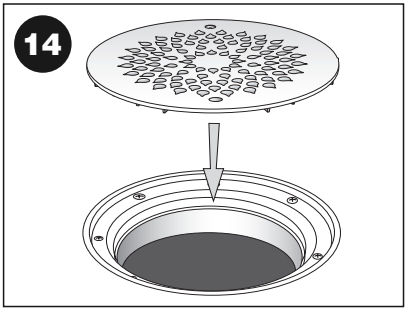

Risten settes på plass.

Styretappen må treffe sporet i klemringen for at risten skal klikke på plass

Montasjeanvisning nr. 5

M-sluk i trebjelkelagsgulv med påstøp og underliggende membran

Denne løsningen er basert på direkte montasje med Joti hulltager/forsenkerfres (NRF 340 11 41) og Joti kniven (NRF 340 11 03).

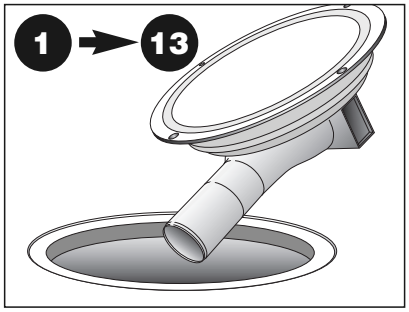

Framgangsmåten for montering av sluket og legging av banemembran er identisk med montasjeanvisning nr. 4 på foregående side, punkt 1-13.

Før påstøpen gjøres, velg mellom forhøyningsringene som er beregnete for underliggende membran:

- F200 (NRF340 17 11) for rist 200x200 høyde: 30-90 mm
- F155 (NRF340 17 12) for rist 155x155 høyde: 24-100 mm

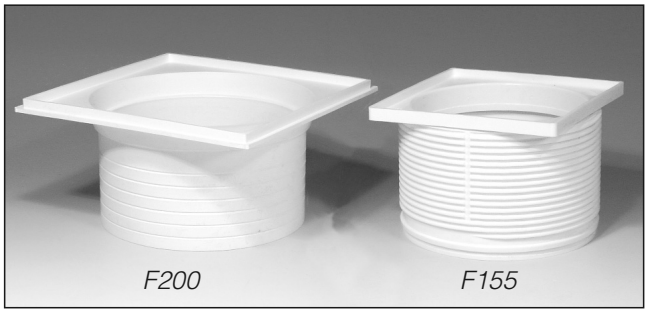

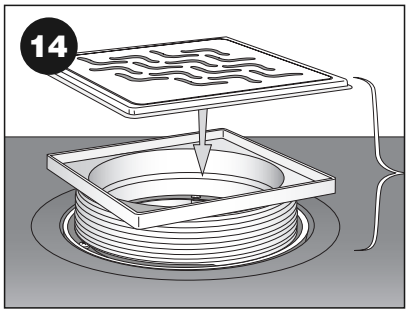

Forhøyning F155:
Den ferdigkappede forhøyningen plasseres på slukets klemring.

Totalthøyden på gulvet inklusiv flisene tilsvarer forhøyning med påmontert rist.

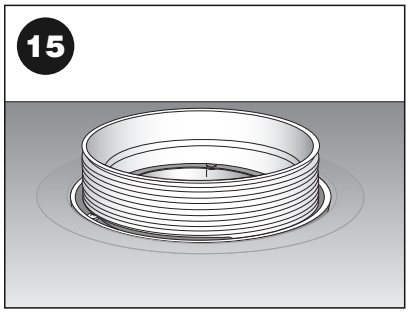

Fjern risten og firkanttoppen.

Støpen legges så den flukter med toppen av forhøyningen <u>uten</u> firkanttoppen påmontert.

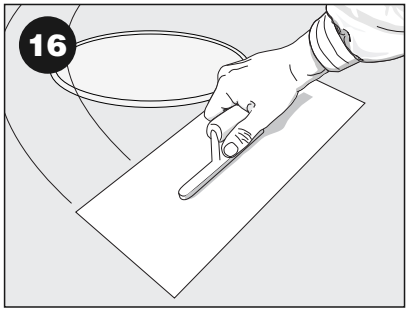

Påstøpen gjøres.

Dekk åpningen i forhøyningen med fastteipet plasfolie e.l.

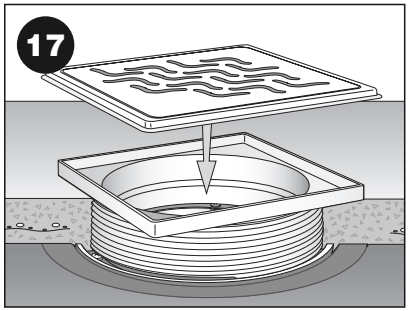

Firkant-toppen og rist/ramme settes på plass og gulvet er klar for flislegging.

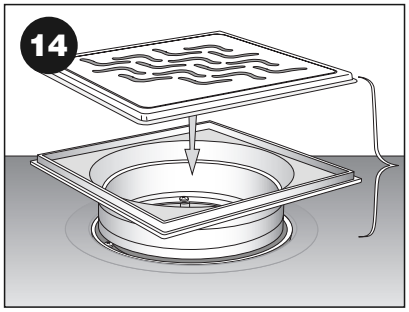

Forhøyning F200:
Den ferdigkappede forhøyningen plasseres på slukets klemring.

Totalthøyden på gulvet inklusiv flisene tilsvarer forhøyning med påmontert rist

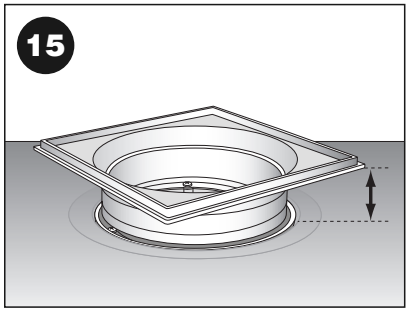

Påstøpen legges så den flukter med den nedre kanten på firkanttoppen.

Dekk åpningen så det ikke kommer betong ned i sluket.

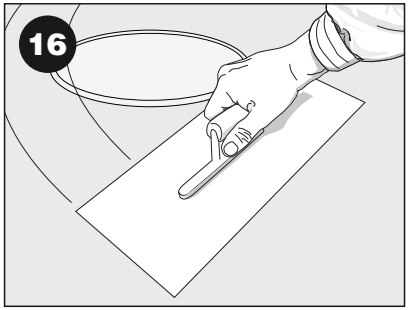

Påstøpen gjøres.

Dekk åpningen i forhøyningen med fastteipet plasfolie e.l.

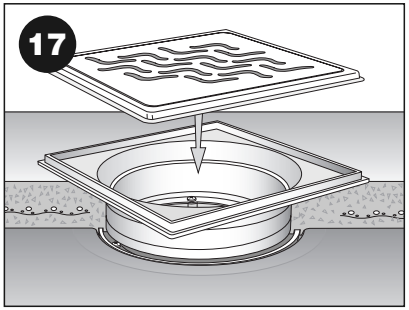

Rist/ramme settes på plass og gulvet er klar for flislegging.

PURUS JOTIs designrister/rammer som anbefales for F155 og F200 forhøyninger

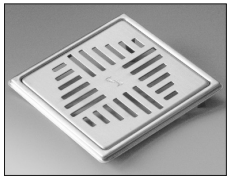

Navn/NRF nr.	Rammemål
ART DECO	
NRF 340 22 02	155x155
NRF 340 22 43	200x200

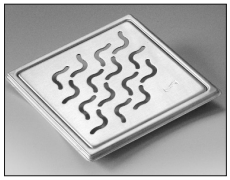

WAVE	
NRF 340 22 01	155x155
NRF 340 22 44	200x200

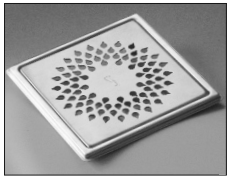

DROP	
NRF 340 22 03	155x155
NRF 340 22 45	200x200

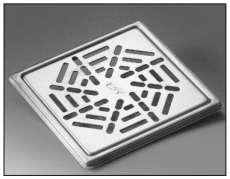

Navn/NRF nr.	Rammemål
CALYPSO	
NRF 340 22 06	155x155
NRF 340 22 48	200x200

GLOBE	
NRF 340 22 04	155x155
NRF 340 22 47	200x200

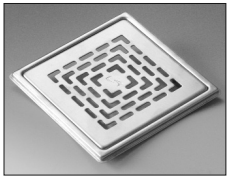

CLASSIC	
NRF 340 22 05	155x155
NRF 340 22 46	200x200

Montasjeanvisning nr. 6

M-sluk i trebjelkelagsgulv og påstøp med toppmembran

Denne løsningen er basert på direkte montasje med Joti hulltager/forsenkerfres (NRF 340 11 41) og forhøyning.

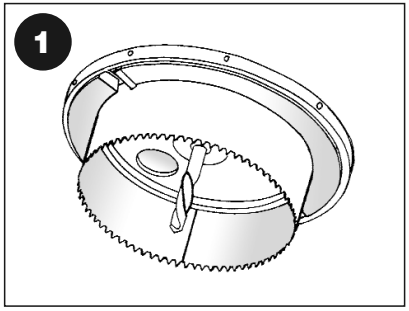

Ta hull i gulvplaten med fresen.

Joti hulltager sager ut Ø215 mm og forsenker et spor på 22 mm med 4 mm dybde.

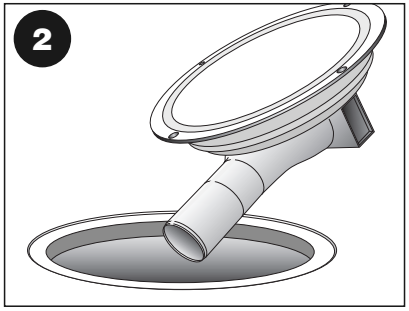

Monter nødvendig understøttelse!

Sluket vippes ned i åpningen og festes med de 4 skruene i flensen.

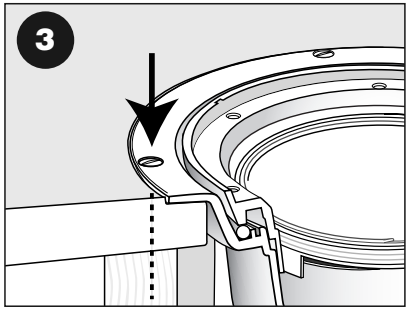

Understøttelse:
Ved direkte nedfelling skal sluket forankres i minst 1 side og festeskruene forankres i bjelken.

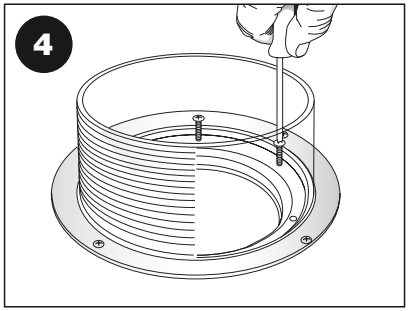

Velg mellom 5 alternative forhøyninger.

Den valgte forhøyning monteres i henhold til den medfølgende montasjeanvisning.

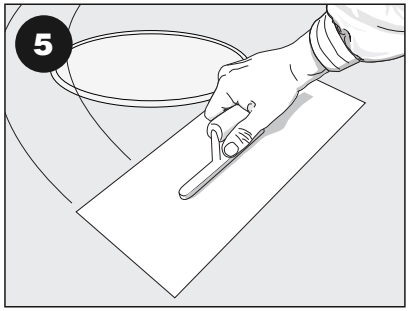

Påstøpen gjøres.

Beskyttelseslokket skal sitte på til støpen er herdet.

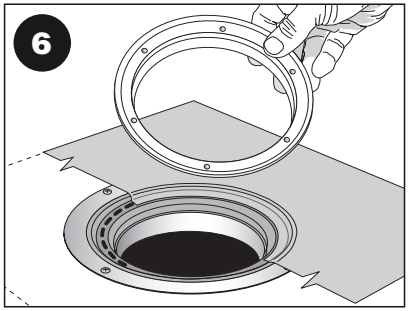

Lokket og klemring fjernes og godkjent slukmansjett monteres.

Deretter plasseres klemringen.

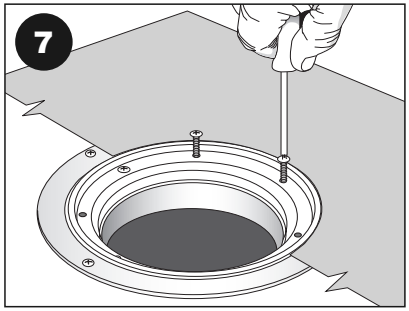

Klemringen skrus fast med håndverktøy.

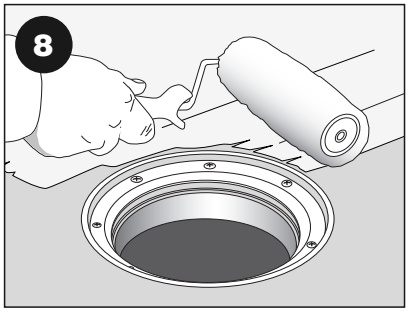

Påfør smøremebranen etter produsentens anvisninger.

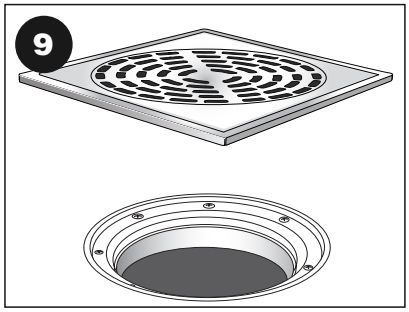

Plasser rist og ramme for flislegging.

NB: Rist/ramme må sentreres slik at vannlåsen kan tas ut for renhold

PURUS JOTIs anbefalte forhøyninger for denne type montasje

Forhøyning 50-130 (NRF 340 17 25)
Kappbar forhøyning med klemring
Høyde 50-130 mm.

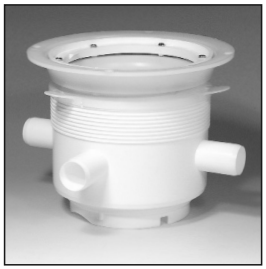

Forhøyning 94-130 med anboring 4x Ø32 (NRF 340 17 27)

Forhøyning 94-130 med anboring 4x Ø32/40 (NRF 340 17 32)

Kappbar forhøyning med klemring
Høyde 94-130 mm.

Fast forhøyning med klemring
13 mm (NRF 340 17 03)
25 mm (NRF 340 17 05)
37 mm (NRF 340 17 06)

Inspeksjon bør gjøres regelmessig, og renhold etter behov.

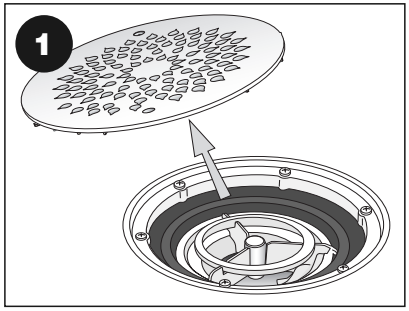

Fjern risten fra sluket.

For å løfte den kan evt. en spiss gjenstand stikkes i et av hullene for å vippe den opp.

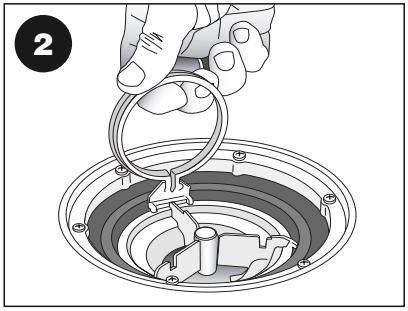

Vipp opp håndtaket og løft vannlåsen opp.

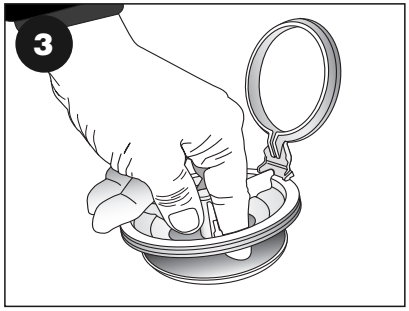

Trykk ned den fjærbelastede bunnen for lettere å kunne spyle/børste mellom komponentene.

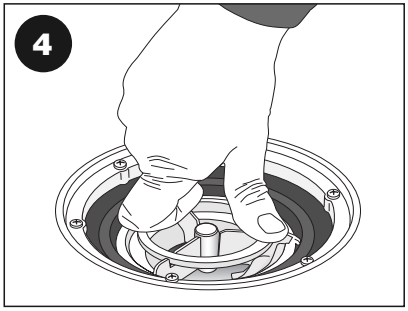

Legg ned håndtaket og press vannlåsen på plass.